HEIN, LEHMANN

TRENN- UND FÖRDERTECHNIK GMBH

LIWELL®-SZITAGÉPEK

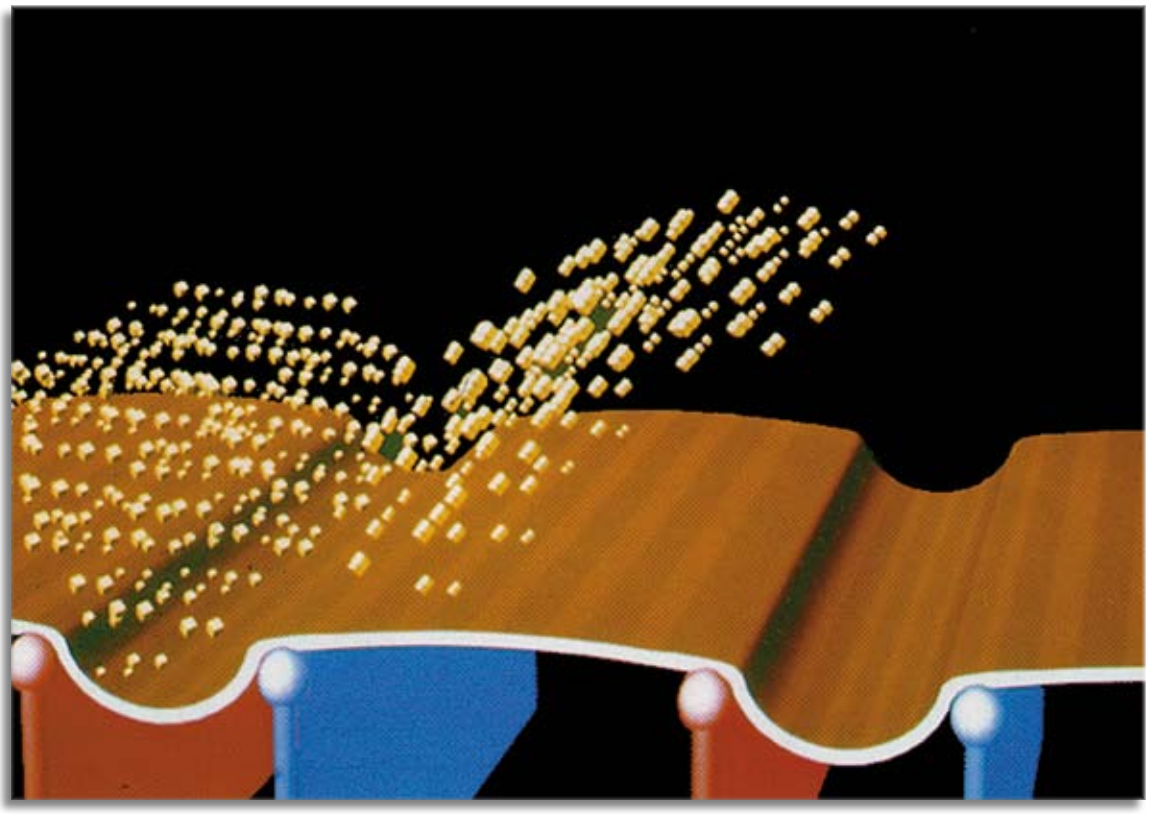

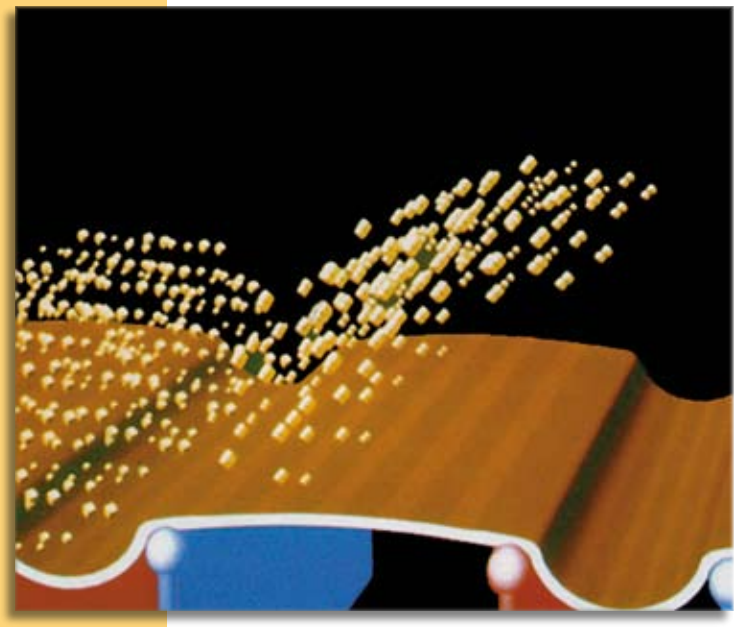

Az eltömödésmentes osztályozást megvalósító **LIWELL®** szitagépeket kb. 40 éve eredményesen alkalmazzák nedves ömlesztett anyagok szétválasztására.

Az alapelv változatlan marad: a poliuretánból készült rugalmas rostaelemek meghatározott módon megfeszülnek, megnyúlnak és meglazulnak.

Az eredmény a több mint 50 g – s gyorsulás és a „lélegző“ szitafelület, mely az eltömödéssel és a feltapadással szemben a legjobb ellenállást biztosítja.

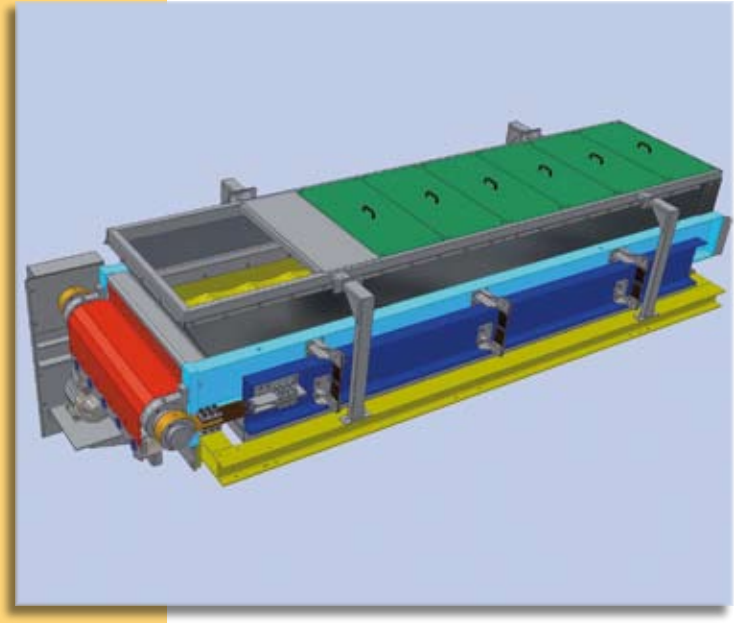

Az **„LF“** alapsorozat gépei 2 szitaszekrényböl állnak, a külsö és belsõ rendszerbõl. A két rendszert egy excentrikus hajtás mozgatja ellentétes irányban.

Így a külsö és belsö rendszerhez felváltva rögzített kereszttartók állandóan változtatják egymástól való távolságukat.

Ezáltal a kereszttartókhoz rögzített rostaelemek megfeszülnek, elernyednek és meghatározott módon megfeszülnek, megnyúlnak és meglazulnak.

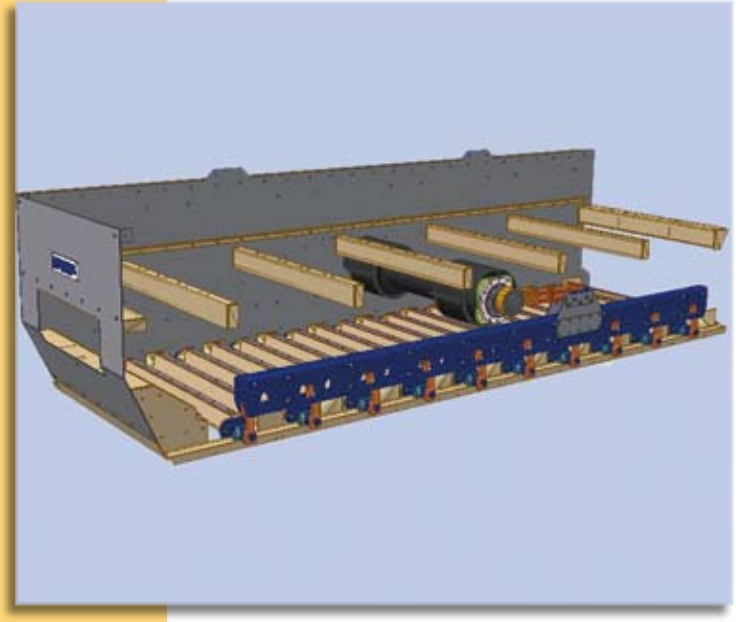

A **„KT“** sorozat gépeinél – mint a hagyományos körrezgésü szitagépeknél – a szitaszekrény körmozgást végez.

A röpsúlyos hajtótengely két külsö végén excentercsapágyak találhatók. Az excentercsapágy mozgása a kereszttartókat egy hajtókar segítségével körmozgásra kényszeríti.

A kereszttartókhoz rögzített rostaelemek megfeszülnek, elernyednek és meghatározott módon megfeszülnek, megnyúlnak és meglazulnak. Továbbá lehetséges beépíteni egy védösíkot is, melyen a flexibilis rostaelemek védelme érdekében a túlméretes anyaghányad „leválasztódik“.

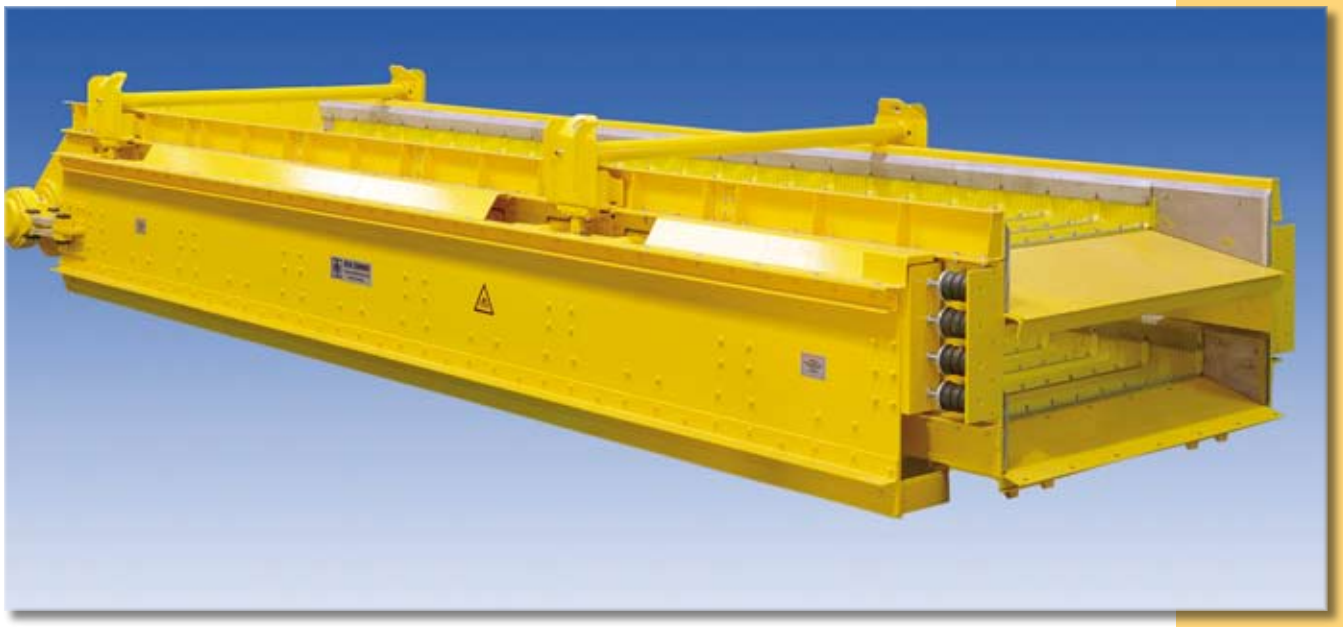

Az **„LF“** sorozat gépei egy- és kétsíkú kivitelben szállíthatók. A legkisebb szitagép szitafelülete 1000 x 2520 mm.

A legnagyobb teljesítményekre képes **„LF“**-szitagépek egysíkú kivitelben 3000 x 8820 mm szitafelületüek, kétsíkúban 2200 x 8820 mm.

A **„KT“** sorozat gépei egysíkú és védõsíkos kivitelben szállíthatók. A kiviteltöl függetlenül a legkisebb szitagép szitafelülete kb. 4 m^2. A legnagyobb gépé pedig 2200 x 8000 mm-es. A védösík szitabetétjeként lemezrosták és az ismert drót és müanyag rostaváltozatok bármelyike szállítható.

HL - Osztályozástechnika

LIWELL® szitagépek a nedves ömlesztett anyagok, mint szén, ércek, közetek, és homok, újrafeldolgozandó anyagok, mint a müanyagok, komposzt, salak és hulladékok finomleválasztásához...

Kör- és lineáris gerjesztésû szitagépek minden hagyományos alkalmazásra, melyeknél az eltömõdés, beékelõdés nem jelent problémát....
Ezenkívül víztelenítõ szitagépek ömlesztett anyagok dinamikus víztelenítéséhez.....

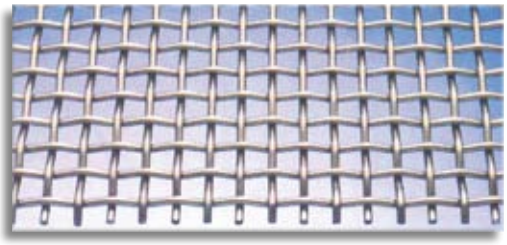

Drótból készült szitaszövetek minden ismert kivitelben kereszt- és hosszfeszítéshez....

Hosszú élettartamú préshegesztett és **RASTEX** rosták elöleválasztáshoz...

Különbözö kivitelü hárfarosták a teljesítménynövelés és szabad szitafelület optimalizálásához vagy az eltömödések elkerüléséhez....

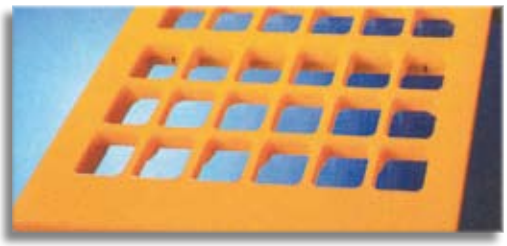

Kereszt- vagy hosszfeszítésü és **WS 85®** modulrendszerü **LEMANIT** tipusú poliuretan rosták maximális élettartammal és minimális karbantartási igénnyel.
Ezzel együtt a legnagyobb mértékü rugalmassággal és kombinációs lehetöségekkel....

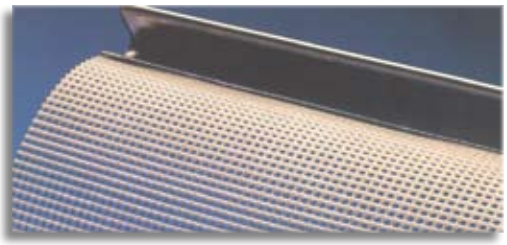

VIBRO-Flex poliuretan rostaszövet kereszt- vagy hosszfeszítésü kivitelben a nagy szabad szitafelület melletti optimális élettartam érdekében....

HEIN, LEHMANN
Trenn- und Fördertechnik GmbH
Alte Untergath 40
47805 Krefeld GERMANY

Phone ..... +49 / 21 51 / 3 75 - 5
Fax..... +49 / 21 51 / 3 75 - 900
e-mail.....vtm@heinlehmann.de
internet..... www.heinlehmann.de

WB816UN/08.2003RE
FN23000315.08.03.H1000